# 800型 一方向 2停止

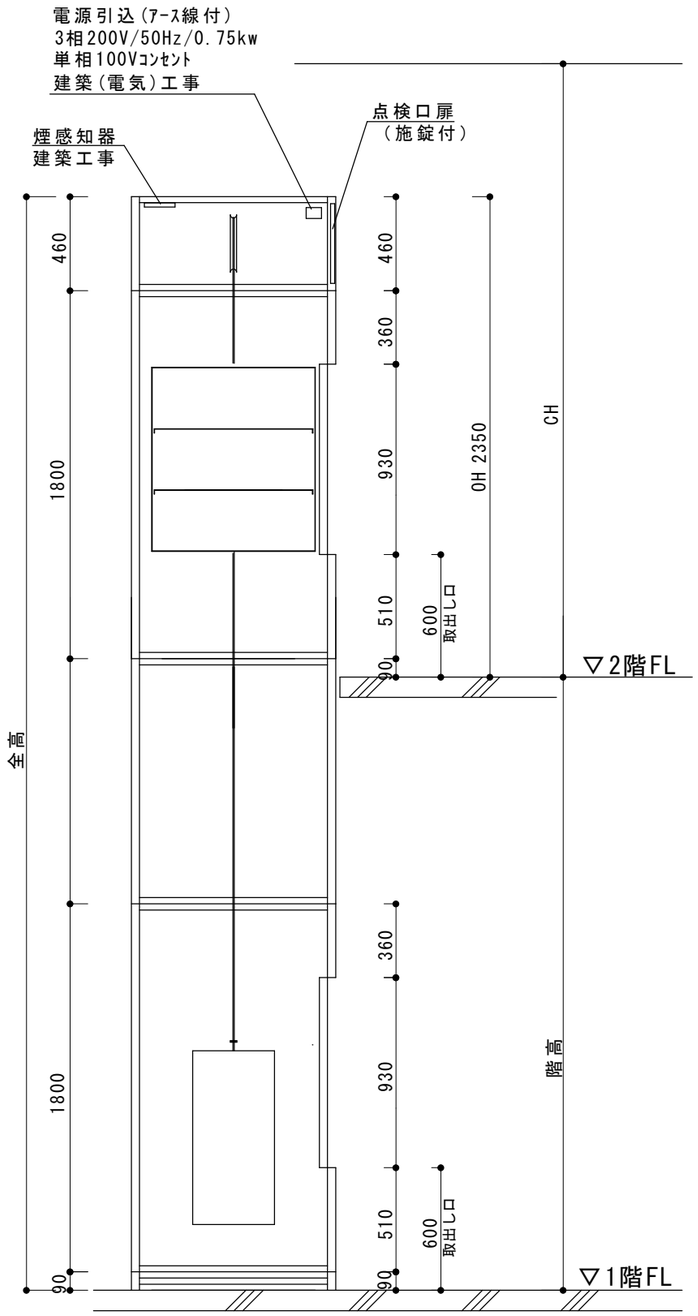


昇降路断面図 1/30

機械室平面図 1/20

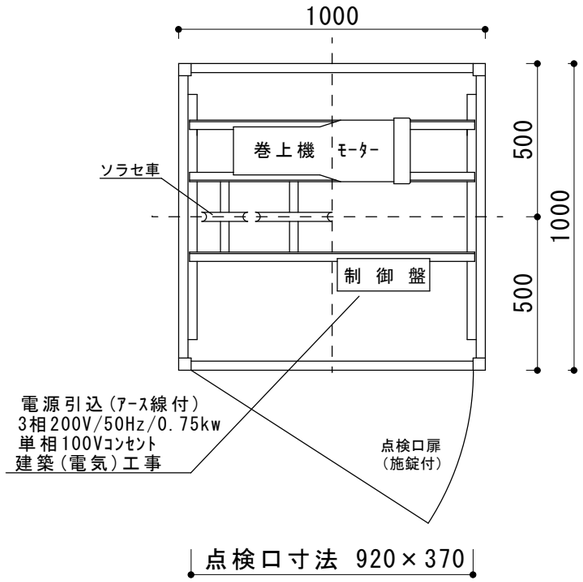


点検口寸法 920×370

昇降路平面図 1/20

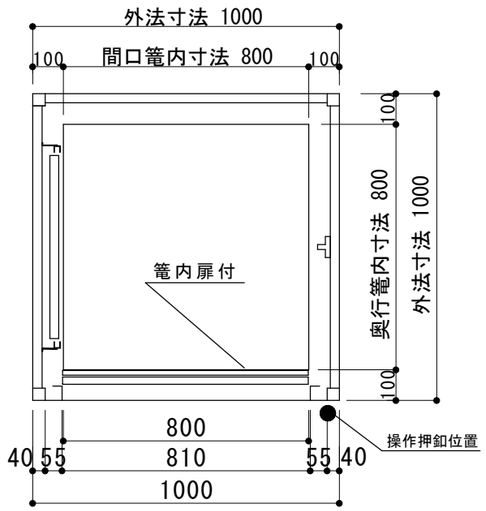


1 F ・ 2 F

2階立面図 1/20

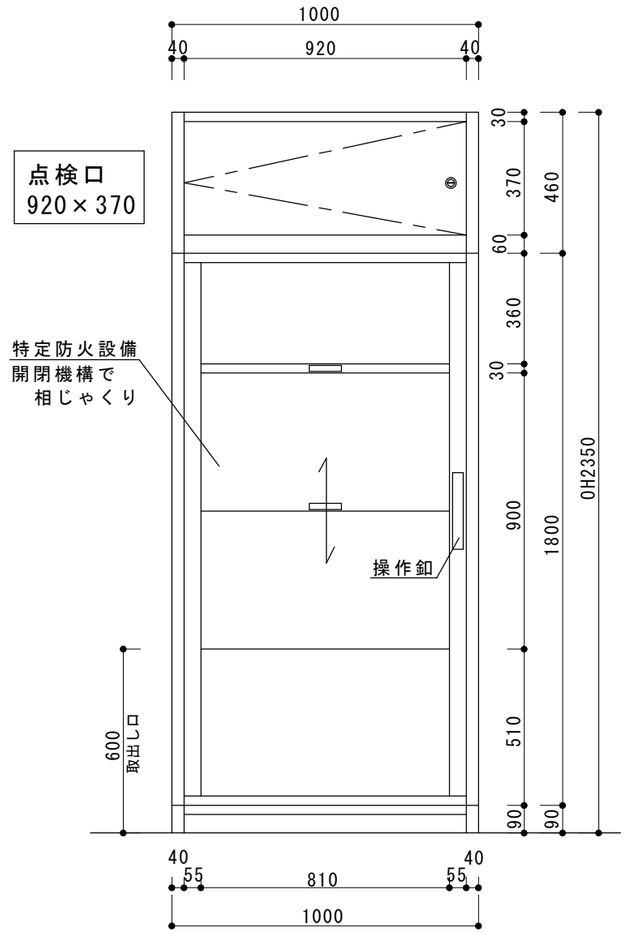


床開口寸法 1/20

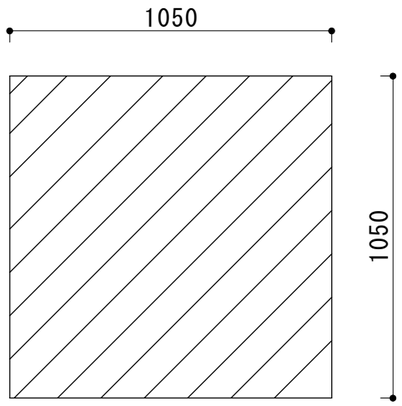


| 図面承認 | 御氏名印 | |
|---|---|---|
| | 年 月 日 | 年 年 日 |

## 主 要 仕 様

| | |
|---|---|
| 型 式 | N-800型(外板ﾎﾜｲﾄ) |
| 積 載 量 | 最大 80kg |
| 昇降速度 | 毎分 20m |
| 昇降行程 | m 全高 m |
| 電 動 機 | 3相 200V 50Hz 0.75kw |
| 操作方法 | 相互階押釦方式 |
| 停止箇所 | 1F・2F 計2ヶ所 |
| 出入口数 | 一方向出口 計2ヶ所 |
| 出入口扉 | 中央上下二枚開き式(手動式) |
| 表示装置 | ﾎｼﾞｼｮﾝﾗﾝﾌﾟ |
| 信号装置 | ﾌﾞｻﾞｰ・押釦 |
| ｹｰｼﾞ内法(mm) | 間口800×奥行800×高さ900 |
| ｹｰｼﾞ扉 | 中央上下二枚開き式(手動式) |
| ｳｪｲﾄ | 鉄板製 |
| 棚 板 | 2枚 |
| ﾚｰﾙ(ﾒｰﾝ側) | C-40×40×3.0 |
| 〃 (ｶｳﾝﾀｰ側) | ｶｺﾞと共通 |
| ﾜｲﾔｰﾛｰﾌﾟ | 6mm 2本 1:1 |
| 塗 装 | |
| 三 方 枠 | 外装塔ト一体 |
| 出入口扉 | SUS 1.2t |
| ｶｺﾞ室扉 | SUS 1.2t |
| ｶｺﾞ室壁 | SUS 1.5t |
| ｶｺﾞ室天井 | SUS 1.5t |
| 昇降路 外側板 | 鋼板 1.2t |
| 昇降路外側ﾌﾚｰﾑ | ｱﾙﾐ押出成形 ｱﾙﾏｲﾄ仕上 |
| | |
| | |
| その他 | ﾄﾞｱﾛｯｸ |
| | 使用中灯 |
| | 扉開放防止ﾌﾞｻﾞｰ |
| | 相じゃくり |
| | |

## 主要除外工事

### 建築工事

1, たて穴の防火区画による耐火構造の施工
2, 機械室受電盤までの電源(ｱｰｽ線付)引き込み工事
3, 床開口工事、ハツリ及び取付後の埋戻し工事
4, 据付工事並びに調整に要する電力無償供与
5, 煙感知器の設置(昇降路上部)

### その他

1, 据付工事及び調整に要する電気・水・砂・ｾﾒﾝﾄ・足場等
2, 現場詰所及び材料置場の無償貸与等

| 担当 | 製図 | 日付 | 工事名称 | 図面名称 | 小荷物専用昇降機<br>小荷物専用昇降機設置図 | 縮尺 | 図面番号 | 株式会社 新日本リフト |
|---|---|---|---|---|---|---|---|---|