500型 一方向 2停止

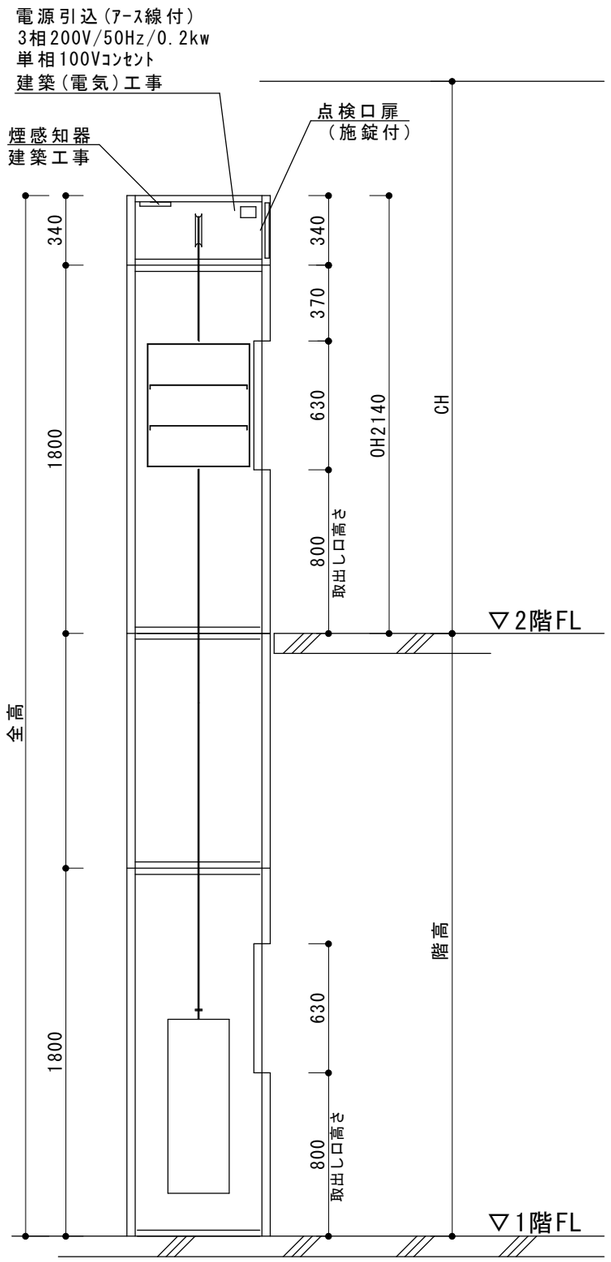

昇降路断面図 1/30

機械室平面図 1/15

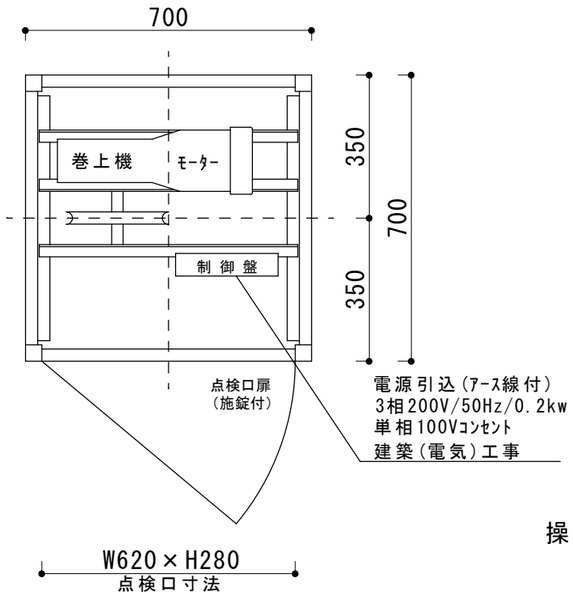

操作釦 1/5

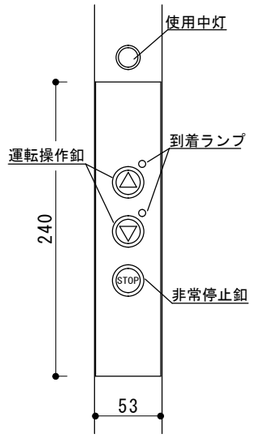

昇降路平面図 1/15

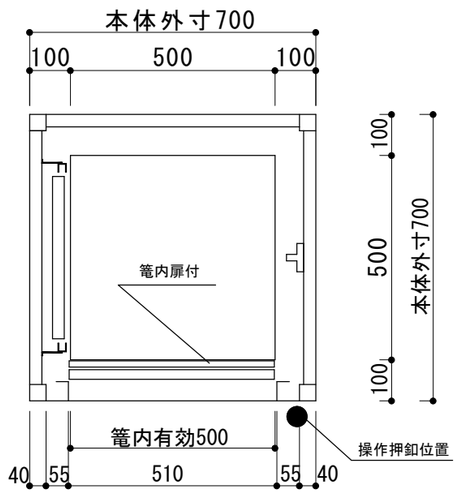

1F・2F

2階立面図 1/20

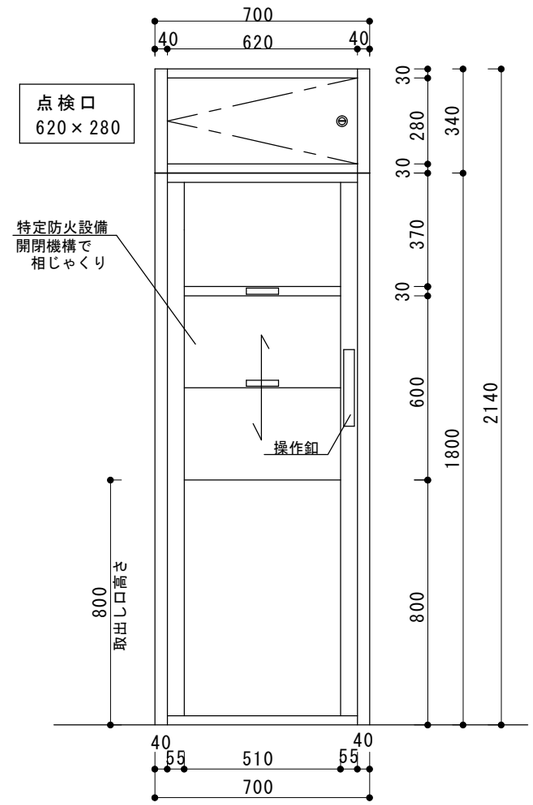

床開口寸法 1/20

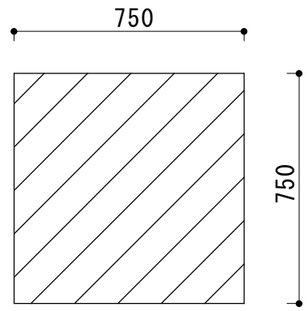

図面承認	御氏名印	
	年 月 日	年 年 日

主 要 仕 様

型 式	N-500型(外板ﾎﾜｲﾄ)
積 載 量	最大 30kg
昇降速度	毎分 20m
昇降行程	m 全高 m
電 動 機	3相 200V 50Hz 0.2kw
操作方法	相互階押釦方式
停止箇所	1F・2F 計2ヶ所
出入口数	一方向出口 計2ヶ所
出入口扉	中央上下二枚開き式(手動式)
表示装置	ﾎｼﾞｼｮﾝﾗﾝﾌﾟ
信号装置	ﾌﾞｻﾞｰ・押釦
ｹｰｼﾞ内法(mm)	間口500×奥行500×高さ600
ｹｰｼﾞ扉	中央上下二枚開き式(手動式)
ｳｪｲﾄ	鉄板製
棚 板	2枚
ﾚｰﾙ(ﾒｰﾝ側)	C-40×40×3.0
〃 (ｶｳﾝﾀｰ側)	ｶｺﾞと共通
ﾜｲﾔｰﾛｰﾌﾟ	6mm 2本 1:1
塗 装	
三 方 枠	外装塔ト一体
出入口扉	SUS 1.2t
ｶｺﾞ室扉	SUS 1.2t
ｶｺﾞ室壁	SUS 1.2t
ｶｺﾞ室天井	SUS 1.2t
昇降路 外側板	鋼板 1.2t
昇降路外側ﾌﾚｰﾑ	ｱﾙﾐ押出成形 ｱﾙﾏｲﾄ仕上
その他	ﾄﾞｱﾛｯｸ
	使用中灯
	扉開放防止ﾌﾞｻﾞｰ
	相じゃくり

主要除外工事

建築工事

1, たて穴の防火区画による耐火構造の施工
2, 機械室受電盤までの電源(ｱｰｽ線付)引き込み工事
3, 床開口工事、ハツリ及び取付後の埋戻し工事
4, 据付工事並びに調整に要する電力無償供与
5, 煙感知器の設置(昇降路上部)

その他

1, 据付工事及び調整に要する電気・水・砂・ｾﾒﾝﾄ・足場等
2, 現場詰所及び材料置場の無償貸与等

担当	製図	日付	工事名称	図面名称	小荷物専用昇降機 小荷物専用昇降機設置図	縮尺	図面番号	株式会社 新日本リフト